A METSZET M1:50

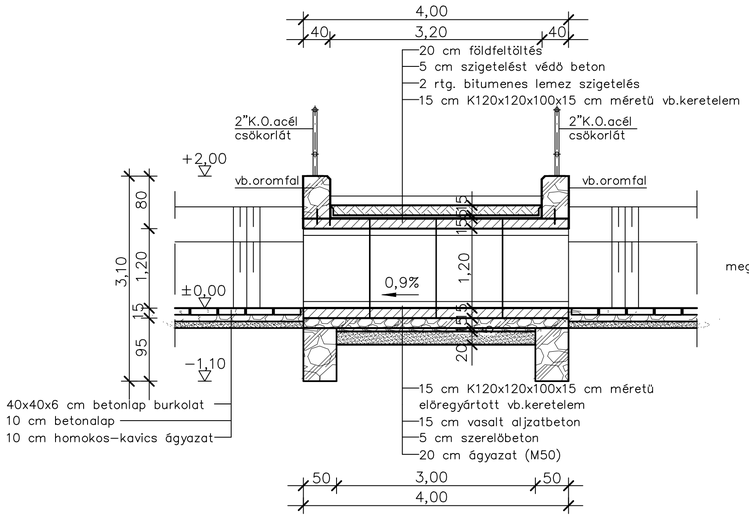

B METSZET M1:50

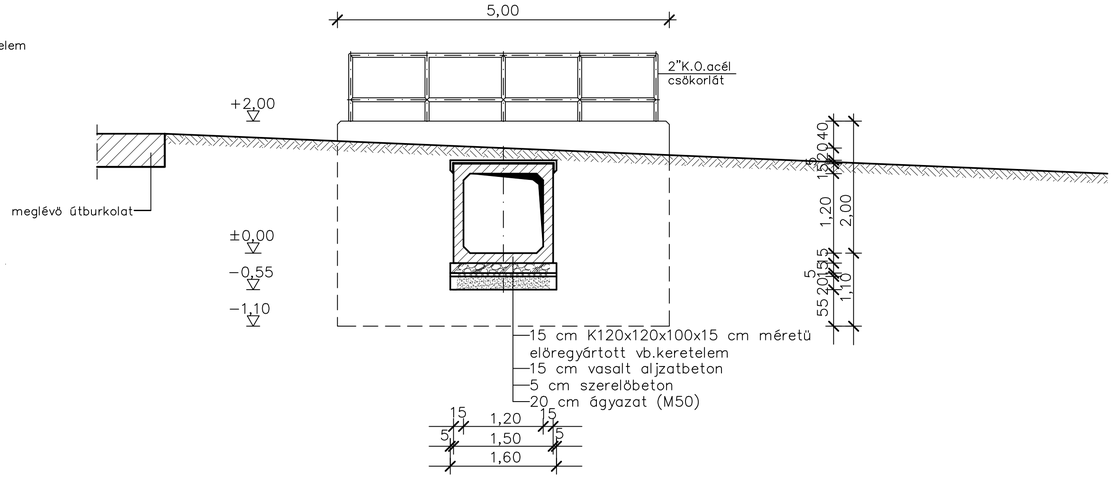

MEGJEGYZÉS:

1./Anyagminőségek:

Aljzatbeton: C20/25–XF3
Szigetelést védő beton: C16/20–XF3
Oromfal betonja: C35/45–XF2
Szerelőbeton: C12/15–32/FN
Betonalap: C25/30–XF4
Betonacél: B500
Keretelemek: K120x120x100x15 cm vb.keretelem – 4 DB
Beton Melior Kft.gyártmány
vagy vele egyenértékű bármely típus

2./A magassági adatok a hossz–szelvényen feltüntetett adatok szerint.

3./ Készül összesen:

DK–1–0–0 jelű vízlevezetőn:
Paksi utca 37. és 39.számú lakóházak bejárőihoz: 2 x 4,0 m
0+451 km szelvénynél (4084 hrsz.): 4,0 m
0+740,3 km szelvénynél (1824 hrsz.): 4,0 m

DK–1–1–0 jelű vízlevezetőn:
0+032,2 km szelvénynél (1787/2 hrsz.): 6,0 m

FELÜLNÉZET M1:50

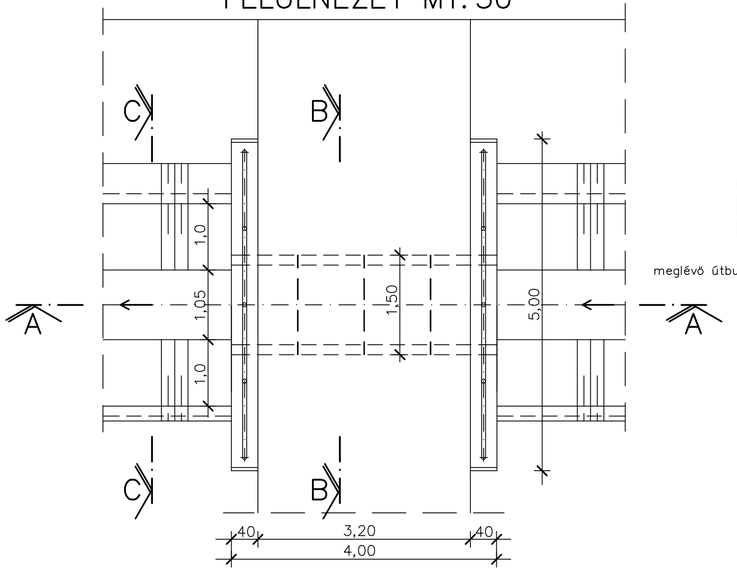

C METSZET M1:50

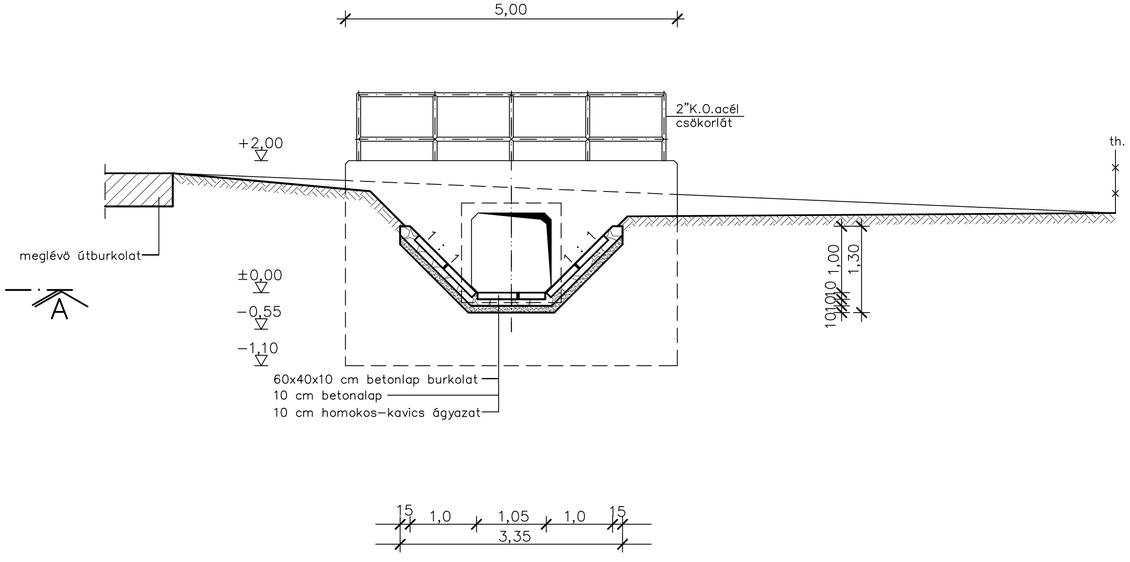

Megbízó: **DUNAFÖLDVÁR VÁROS ÖNKORMÁNYZATA** H-7020 Dunaföldvár, Kossuth L. u. 2.Tel.: 06-75/541-550, Fax.: 06-75/541-555 e-mail: titkarsag@dunafoldvar.hu, web: www.dunafoldvar.hu		
Tervező: **GEMENC BAU TOLNA KFT.** H-7100 Szekszárd, Tinódi u. 7. Tel.: 06-74/415-105, Fax.: 06-74/511-281, e-mail: info@gemencbau.hu, web: www.gemencbau.hu		
Felelős tervező: H. Harangozó Szilvia VZ-T/17-0534	*Munka megnevezése:* **Dunaföldvár, Kenderföldi árok vízrendezése** Kiviteli tervdokumentáció	*Témaszám:* 110-10-16
Tervező: H. Harangozó Szilvia VZ-T/17-0534		*Méretarány:* 1 : 50
Projektvezető: Fischer József	*Rajzcím:* **Paksi utcai kapubejáró építési terve**	*Dátum:* 2016. március hó
		Rajzszám: **DK-17**

Tanúsított Rendszer certop ISO 9001

GEMENC BAU TOLNA • ÉPÍTŐIPARI ÉS SZOLGÁLTATÓ KFT.
H-7100 Szekszárd, Tinódi út 7. • Telefon: 74/415-105 • Fax: 74/511-281
Internet: www.gemencbau.hu • E-mail: info@gemencbau.hu

Lindab regionális márkakivitelező

Ez a terv 1999. évi LXXVI. törvény alapján jogvédelem alatt áll !